ECO/200

Cimatrice singola ad innesti rapidi

Single trimmer with quick coupling

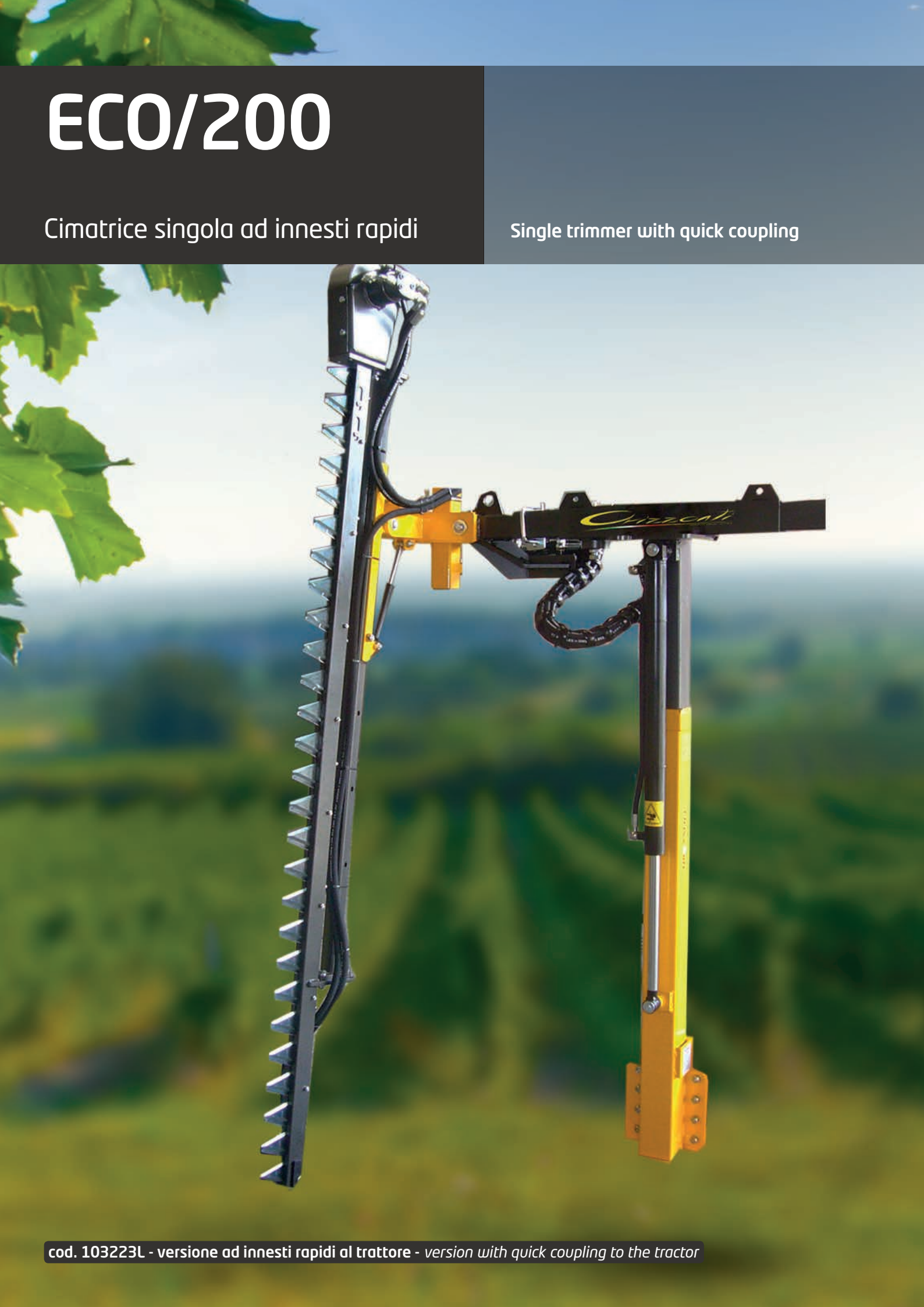

cod. 103223L - versione ad innesti rapidi al trattore - *version with quick coupling to the tractor*

Caratteristiche di serie - *Standard features* ECO/200

Cimatrice ECO/200 a struttura centrale fissa completa di barra verticale bilama L.200 cm ammortizzata e alzata verticale idraulica. Gestione con 4 tubi ad innesti rapidi al trattore. Spostamento laterale e inclinazione barra di taglio meccanici.

Predisposta di un cavalletto di stazionamento, richiede per il corretto funzionamento 20 lt/min e 180 bar/ max di pressione.

Trimmer ECO/200 with fixed column complete with a vertical double blade cushioned bar L.200 cm and vertical hydraulic lift. Operation with 4 pipes equipped with quick couplings to the tractor. Side extension and mechanical cutting tilt bar. Equipped with a parking tripod, for proper operation it requires 20 lt/min and 180 bar/max of pressure.

Sistema antiurto barra falciante con molla a gas
Mowing bar shockproof system with gas spring

Sistema di taglio bilama
Double blade cutting system

Regolatore di flusso lame cimatrice
Timmer blade flow regulator

Pistone idraulico alzata verticale
Vertical lift hydraulic piston

DOTAZIONI DI SERIE - STANDARD EQUIPMENT

Spostamento laterale e inclinazione barra verticale meccanici
Side extension and mechanical vertical tilt bar

Inclinazione meccanica barra verticale
Vertical bar mechanical regulation

DATI TECNICI
SPECIFICATIONS

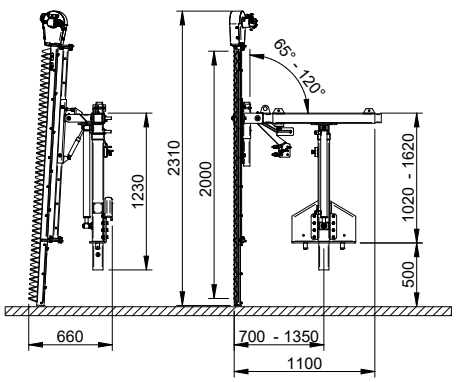

POSIZIONE DI LAVORO
WORKING POSITION

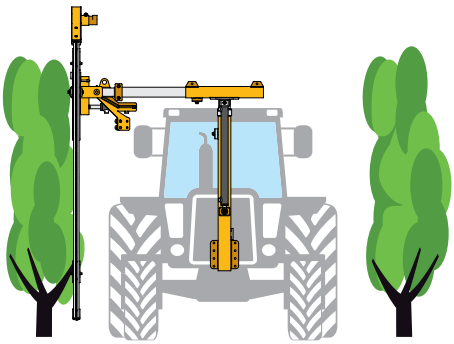

PESO
WEIGHT

125 Kg

ACCESSORI per cimatrici bilama

ACCESSORIES for double blade trimmers

COD	IMG	DESCRIPTION	MOD.
cod.1A32200		Kit convogliatore alza tralci *Conveyor kit for lifting branches*	ECO/200 - CF/200 - CFT/300 CM/200 - CMT/300
cod.1A32220		Kit 2 convogliatori alza tralci *2 conveyors kit for lifting branches*	ECO/400 - CFU/500 - CMU/500 CFT2/600 - CMT2/600
cod.1A32050		Staffa fissa al trattore (fornire il modello di trattore) *Bracket fixed to the tractor (supply the tractor model)*	ECO/200 - ECO/400 - CF/200 - CFT/300 CFU/500 - CM/200 - CMT/300 - CMU/500 CFT2/600 - CMT2/600
cod.1A32070		Kit attacco a tre punti con aggancio rapido *3 point attachment kit with quick coupling*	ECO/200 - ECO/400 - CF/200 - CFT/300 CFU/500 - CM/200 - CMT/300 CMU/500 - CMT2/600
cod.1A48000		Serbatoio idraulico posteriore indipendente con radiatore, pompa gr. 2 e 60 lt di olio *Independent rear hydraulic tank with radiator, gr. 2 pump and 60 lt. oil.*	ECO/200 - ECO/400 - CF/200 - CFT/300 CFU/500 - CM/200 - CMT/300 - CMU/500 CFT2/600 - CMT2/600
cod.1A40000		Kit testata spollonatrice *Shoot remover head kit*	CF/200 - CFT/300 CM/200 - CMT/300
cod.1A44000	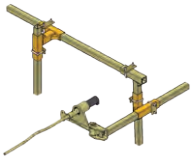	Kit stralciatore motorizzato *Kit barra GDC superiore con inclinazione idraulica*	CF/200 - CFT/300 - CFU/500 CM/200 - CMT/300 - CMU/500
cod.1A44110	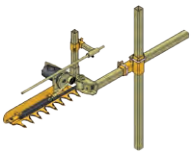	Barra falciante da secco L.75 cm *Dry mowing bar L.75 cm*	CF/200 - CFT/300 - CFU/500 CM/200 - CMT/300 - CMU/500
cod.1A32320		Alzata idraulica per topping *Hydraulic lift for topping*	CFT/300 - CMT/300
cod.1A32330		Alzata elettroidraulica per topping *Electro-hydraulic lift for topping*	CFT/300 - CMT/300

I dati e le indicazioni tecniche si riferiscono alla macchina con allestimento standard e sono forniti a titolo indicativo e non impegnativo - Data and technical specifications refer to the machine with standard equipment and are given purely as indicative and are not binding